deblick

Light Cells Circle

Embrace the light

Een rond doch strak armatuur. Niet alleen functioneel maar ook estetisch een aanwinst voor elke ruimte.

Van warm naar koud licht

Dynamic Ligthing wil zeggen dat de verlichting zowel in intensiteit als in warme aangepast kan worden, bedoeld om iemands welzijn, stemming en gezondheid te bevorderen. Het kan de concentratie, veiligheid en efficiëntie op de werkplek of educatieve omgevingen verbeteren.

Optimale lichtbeleving

Specificaties

Een esthetische aanwinst voor elke ruimte.

Dynamic Lighting

Met de Dynamic Lighting Aansturing kunnen zowel kleine gebouweenheden als grote gebouwencomplexen worden beheert via het DALI protocol. Dankzij de intelligente integratie via DALI protocol van daglicht-, aanwezigheids- en tijdsensoren kan het systeem volledig autonoom functioneren.
O.a. dagritmes per seizoen of kleurenschema's gedurende openings- of werktijden zijn snel aan te passen.
Indien de gebruiker het programma wil onderbreken dan kan dit met het touch panel. Hierop kan eenvoudig met een slider de lichtkleur en intensiteit van de armaturen groep tijdelijk worden aangepast.

Deze technologie is bedoeld om iemands welzijn, stemming en gezondheid te bevorderen. Het kan de concentratie, veiligheid en efficiëntie op de werkplek of educatieve omgevingen verbeteren. Het kan genezingsprocessen en de preventie van chronische ziekten ondersteunen bij personen met onregelmatige dagelijkse routines of in de ouderenzorg. Binnen het bereik van het Human Centric Lighting concept kunnen twee belangrijke stromingen worden onderscheiden: Enerzijds het stimuleren van biologisch organisme en cognitieve prestaties. Anderzijds, de creatie van een emotioneel stimulerende omgeving en een aantrekkelijke atmosfeer.

Kleuropties armatuur
- RAL 7035 – Licht grijs
- RAL 9005 – Zwart
- RAL 9016 – Verkeerswit

Deblick armaturen zijn standaard uitgerust met DALI dim driver, optioneel met Dynamic Lighting aansturing.

- Armatuur is Klasse I (*), Klasse II is op aanvraag, max ambient temperatuur armatuur: 35°C.
- Armatuur alleen geschikt voor indoor gebruik, niet geschikt voor gebruik in natte of vochtige omgeving.
- Beschermingsgraad armatuur= IP20.
- Aansluitkabel: 0,5m, 3x0.75mm2 voorzien van een Wieland GST18i3 connector, kleur: zwart.
- Dimleiding: 0,5m, 2x0,5mm2 voorzien van een Wieland BST14i2 connector, kleur: blauw (optioneel).
- Geproduceerd volgens EU regelgeving CE.
- Ontworpen en geproduceerd in Nederland.

Deblick is een gecertificeerd bedrijf.

Specificaties

Het juiste licht
vermindert vermoeidheid.

Afmeting en specificaties

Ø Diameter (mm)

- Ø 1240 mm
- Vermogen LED's: 96W
- Vermogen armatuur: 105W
- LED Flux: max 16500 lm
- LOR armatuur: 40%
- Armatuur Flux: 40%

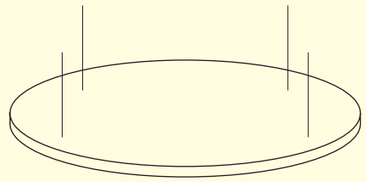

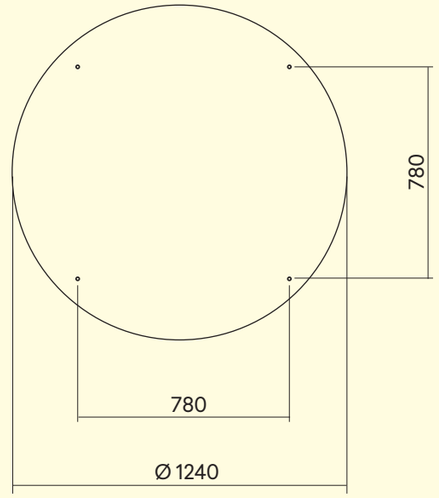

Spaces at ease

Wij zijn ervan overtuigd dat de sfeer in een ruimte bijdraagt aan de prestaties van mensen.

Deblick streeft naar het esthetisch en functioneel optimaliseren van binnenruimtes voor alle zintuigen. Het is een gevoelskwestie; mensen moeten zich goed voelen om goed te kunnen presteren. Het juiste licht, de juiste akoestiek en de juiste privacy. Zo kunnen we de perfecte balans in een ruimte garanderen.

+31 (0)40 293 18 70
hello@deblick.com
deblick.com

Spaces
at ease